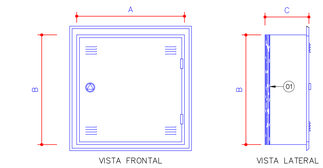


CAIXAS N° 02, 03, 04 e 05

| CAIXA N° | DIMENSOES | | |
|---|---|---|---|
| | A | B | C |
| 02 | 200 | 200 | 120 |
| 03 | 400 | 400 | 120 |
| 04 | 600 | 600 | 120 |
| 05 | 800 | 800 | 120 |
| 06 | 1200 | 1200 | 120 |
| 07 | 1500 | 1500 | 150 |
| 0 | 2000 | 2000 | 200 |

DIMENSOES EM MILIMETROS

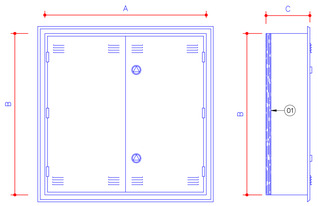


CAIXAS N° 06, 07 e 0

| CARACTERISTICAS |
|---|
| CONSTRUCAO : METALICA<br>CHAPA : 16 USG |
| **LEGENDA** |
| 01 FUNDO DE MADEIRA – E=20 mm |

DETALHE GENERICO DAS CAIXAS
DE DISTRIBUICAO DE TELEFONIA
SEM ESCALA

## SIMBOLOGIA:

| CÓDIGO DE CORES | |
|---|---|
| PAR 1 | BRANCO* - AZUL |
| PAR 2 | BRANCO** - LARANJA |
| PAR 3 | BRANCO - VERDE |
| PAR 4 | BRANCO - MARRON |

* FIO BRANCO TORCIDO COM O FIO AZUL
** FIO BRANCO TORCIDO COM O FIO LARANJA
ETC...

XX x CWY XXP/FIBRAS
XX XXX # XXX

- QUANTIDADE DE CABOS
- CABO PRIMÁRIO (P), SECUNDÁRIO (S) OU INTERLIGAÇÃO (I)
- QUANTIDADE DE PARES/FIBRAS
- IDENTIFICAÇÃO SEQUENCIAL DO PONTO OU PAR
- IDENTIFICAÇÃO DO PAVIMENTO

W = PRIMÁRIO (P), SECUNDÁRIO (S) OU INTERLIGAÇÃO (I)
Y = UTP (U), STP (S), Fo (Fo)

EX: 6 x CSU4P / (15) 001 a 006

## EXEMPLO DE IDENTIFICAÇÃO DE CABOS:

1) CABOS DO "SWITCH" AO "PATCH PANEL"

S- C- P- T
a r 1 17

- CORRESPONDENTE A TOMADA (PORTA) 17 DO PATCH PANEL
- CONECTADO AO PATCH PANEL 1
- CONECTADO À PORTA DE SAÍDA "r" DO HUB
- DO SWITCH "a"

2) CABOS DO "PATCH PANEL" ÀS TOMADAS

O- D- S- T
TE TE 05 PTTE019

- TOMADA NÚMERO PT 19
- PARA O AMBIENTE 05
- COM DESTINO AO TÉRREO
- PAVIMENTO TÉRREO (ORIGEM DO PATCH PANEL)

## IDENTIFICAÇÃO NOS CABOS SECUNDÁRIOS E PRIMÁRIOS:

-IDENTIFICAÇÃO DO TIPO DE CABO QUE ESTÁ SENDO USADO.
-IDENTIFICAÇÃO DOS PONTOS NO CABO.
-IDENTIFICAÇÃO DO PAVIMENTO DO PRÉDIO EM QUE SE ENCONTRA INSTALADO.
-IDENTIFICAÇÃO SEQUENCIAL DO CABO.

AS ETIQUETAS DE IDENTIFICAÇÃO DOS CABOS TERÃO OS MESMOS CARACTERES USADOS PARA IDENTIFICAR OS PONTOS.

EM PROJETO AS INFORMAÇÕES REFERENTES AOS CABOS SÃO MOSTRADAS DA SEGUINTE FORMA:

8 x CSU4P / XX 001 a 008
- 8º PONTO DO CABO
- 1º PONTO DO CABO

8 x CSU4P / XX 001 a 050
- ÚLTIMO PAR DO CABO
- 1º PAR DO CABO

QUANDO INSTALADO, O CABO TERÁ SUAS EXTREMIDADES IDENTIFICADAS COM AS MESMAS INFORMAÇÕES ACIMA DESCRITAS CONFORME EXEMPLO:

| C | S | U | T | E | 0 | 0 | 8 |
|---|---|---|---|---|---|---|---|

| C | P | U | T | E | 0 | 0 | 1 | - | 0 | 2 | 5 |
|---|---|---|---|---|---|---|---|---|---|---|---|

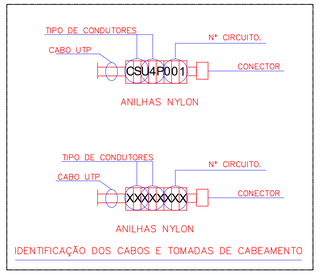


IDENTIFICAÇÃO DOS CABOS E TOMADAS DE CABEAMENTO

## NOTA IMPORTANTE:

A fixação dos equipamentos ativos, passivos e acessorios será feita com porca gaiola e parafuso.

A organização dos cabos e fixação dos cabos no rack será feita por velcro e da cor do cabos utilizados. No interior do Rack esta amarração deverá ser de 15 em 15cm.

Os patch cords de telefonia e de dados terão que ter cores distintas para facilitar a identificação visual e tambem identificão numerica através de etiquetas.

Todos os cabos terão que existir no mirimo 3 metros de sobra organizados na base do rack.

Padrões de Cores do Cabo UTP, para identificação de Dados e Voz, deverá ser
Dados - azul
Voz - amarelo
Backbone - vermelho

Os Pontos Deverão ser Certificados quanto à sua velocidade de conexão.

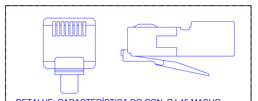

DETALHE: CARACTERÍSTICA DO CON. RJ-45 MACHO

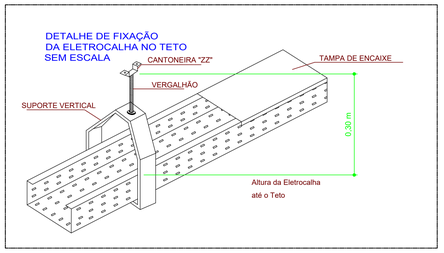


DETALHE DE FIXAÇÃO
DA ELETROCALHA NO TETO
SEM ESCALA

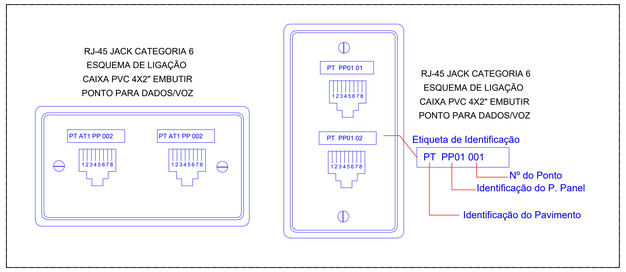


RJ-45 JACK CATEGORIA 6
ESQUEMA DE LIGAÇÃO
CAIXA PVC 4X2" EMBUTIR
PONTO PARA DADOS/VOZ

RJ-45 JACK CATEGORIA 6
ESQUEMA DE LIGAÇÃO
CAIXA PVC 4X2" EMBUTIR
PONTO PARA DADOS/VOZ

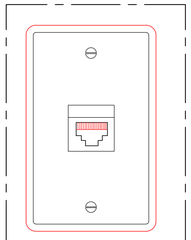

TOMADA RJ-11 PARA
INTERLIGAÇÃO
DA REDE TELEFÔNICA E DADOS

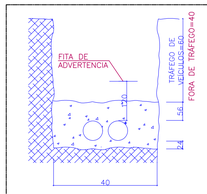


| LOCALIZACAO CX SUBTERRANEA | |
|---|---|
| LARGURA DO PASSEIO (L) | DISTANCIA (d) |
| < 2.00 | 0,45 |
| 2.00 < L < 3.00 | 0,70 |
| 3.00 < L < 3.75 | 1,10 |
| 3.75 < L < 4.50 | 1,35 |
| 4.50 < L < 6.00 | 1,80 |
| 600 < L | 2,10 |

NOTAS:
1. UTILIZAR CONCRETO POBRE – TRAÇO 1:4:8
2. MEDIDAS EM CENTÍMETRO.

DETALHE CONSTRUTIVO DA REDE SUBTERRANEA
ESC. 1:10

| DIMENSOES DA CAIXA DE PASSAGEM (cm) | | | |
|---|---|---|---|
| TIPO \ DIMENSOES | a | b | c |
| R1 | 60 | 35 | 50 |
| R2 | 107 | 52 | 50 |
| R3 | 120 | 120 | 130 |

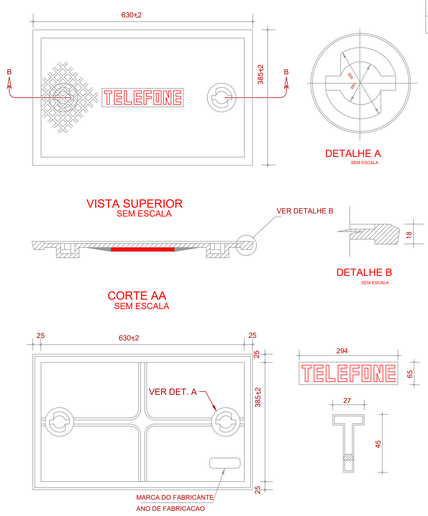


DETALHE DA TAMPA DA CAIXA TIPO - R3

LEGENDA:

1. ELETRODUTO DE PVC RIGIDO Øxx"
2. PEDRA BRITADA NUM. 2.

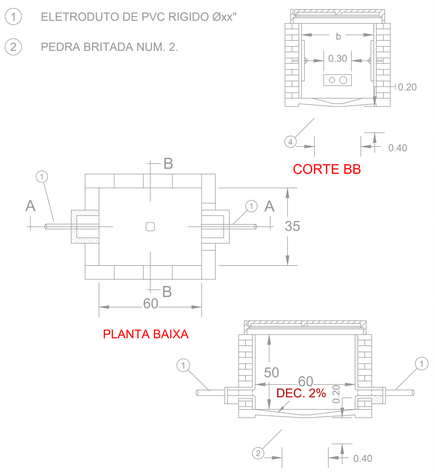


CAIXA PADRAO TIPO R1/R2/R3

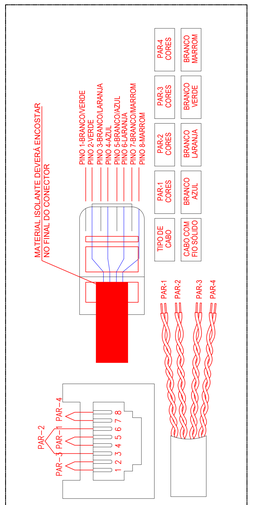


DETALHE DE LIGAÇÃO DOS CONECTORES RJ-45

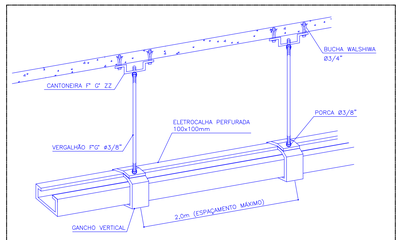


DETALHE DE FIXAÇÃO DA ELETROCALHA NA LAJE
SEM ESCALA

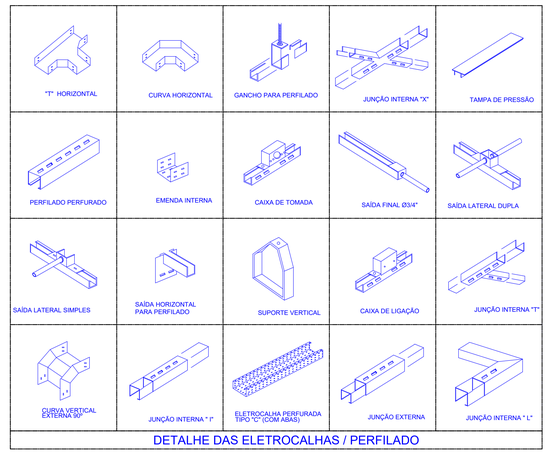


DETALHE DAS ELETROCALHAS / PERFILADO

PREFEITURA DE ÁGUAS LINDAS DE GOIÁS
"ÁGUAS LINDAS DE GOIÁS"
www.aguaslindasdegoias.go.gov.br

TG ARQUITETURA E ENGENHARIA
www.tgarqengenharia.com.br

# REFORMA E ADEQUAÇÃO - UBS TIPO I
# CABEAMENTO ESTRUTURADO

ENDEREÇO:AVENIDA 02 - SETOR 03 - ÁGUAS LINDAS DE GOIÁS - GO

PROPRIETÁRIO: PREFEITURA MUNICIPAL DE ÁGUAS LINDAS DE GOIÁS

AUTOR DO PROJETO: DARLLAN ALVES

ASS:
PROPRIETÁRIO
PREFEITURA MUNICIPAL DE ÁGUAS LINDAS DE GOIÁS

ASS:
RESPONSÁVEL PELO PROJETO:
Darllan Alves da Silva
ELETROTÉCNICO - CFT-BR-1007014253

ÁREA CONSTRUÍDA: 374,04 m²

DESENHO: ROBERTO LACERDA

| ASSUNTO: | REVISÃO: | DATA : | PRANCHA Nº: |
|---|---|---|---|
| Detalhes<br>Notas e Observações | 00 | 05/05/2020 | 2/2 |
| | ARQUIVO: Ubs.cab.05.05.20.R00 | ESCALA: INDICADA | |